Spritzwand/-Kabine mit Trockenfilter
Typ ASB/ ASV

Die Spritzwände/-Kabinen werden in Standardausführung mit Andrea Trockenfilter und /oder Farbstaubfilter geliefert. Die Kabine kann innen mit zusätzlichem Feinfilter ausgerüstet werden. Der Filter ist leicht auszuwechseln und hat eine Lieferlänge von 9,1 m. Bei Bedarf können die Kabinen mit einer eingebauten ex-geschützten Beleuchtung ausgerüstet werden.

Die Spritzwand kann auch als Kabine mit 700 mm tiefen Vorkabine geliefert werden.
Sondermaße können nach Wunsch angeboten werden.

Die Luftmenge entspricht v = 0,5 m/sek. im Frontbereich der Kabine.

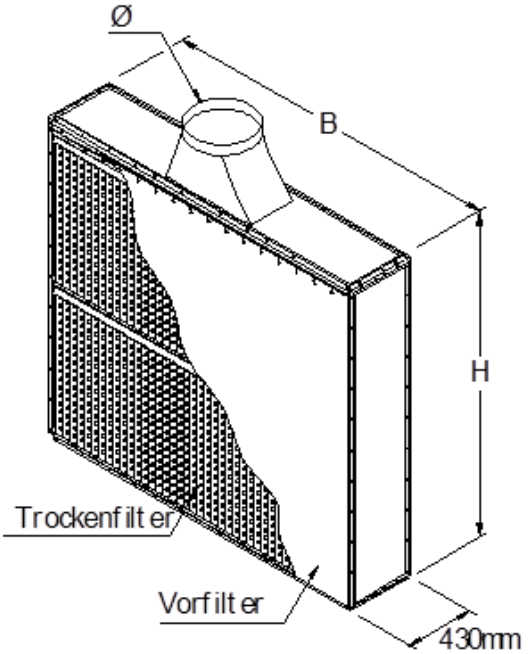

Vorteile

- Kompakte Bauweise, platzsparend
- Leistungsstark, hohe Absaugleistung,
- geringe Betriebskosten
- Wartungsfreundlich, hohe Filterstandzeit
- Universell einsetzbar, variables Zubehör
- Hohe Flexibilität
- Absaugtechnik mit Trockenfilter

Typ	B (mm)	H (mm)	Ø (mm)	Luft-Volumen-strom (m^3/h)	Kabine Art.-Nr.	Wand Art.-Nr.
ASB/V 1100 D	1160	2000	300	3800	140002	144110
ASB/V 1100 HD	1160	2500	400	4200	140003	144111
ASB/V 1800 D	1860	2000	400	6200	141010	144210
ASB/V 1800 HD	1860	2500	400	6800	141011	144211
ASB/V 2100 D	2160	2000	400	7200	142010	145011
ASB/V 2100 HD	2160	2500	400	8000	142011	145012
ASB/V 2800 D	2860	2000	500	9600	143010	146011
ASB/V2800 HD	2860	2500	500	10600	143011	146012
ASB/V 13500 D	3560	2000	2x400	12000	144010	147011
ASB/V 3500 HD	3560	2500	2x400	13300	144011	147012
ASB/V 4200 D	4260	2000	2x500	14400	140110	148011
ASB/V 4200 HD	4260	2500	2x500	15900	140111	148012
ASB/V 4900 D	4960	2000	2x500	16800	140210	149011
ASB/V 4900 HD	4960	2500	2x500	18600	140211	149012

Winkel Lufttechnik GmbH
Walzburgstraße 6
D -54317 Osburg

Fon: + 49 6500 / 988 750
Fax: + 49 6500 / 988 388
E-Mail: info@winkel-group.de
Home: www.winkel-group.de

Änderungen behalten wir uns vor!